VISTA VIDROS

A SUA LOJA DO VIDRO

CATÁLOGO DE PERFIS 2021

PERFIL U JABOLINHO

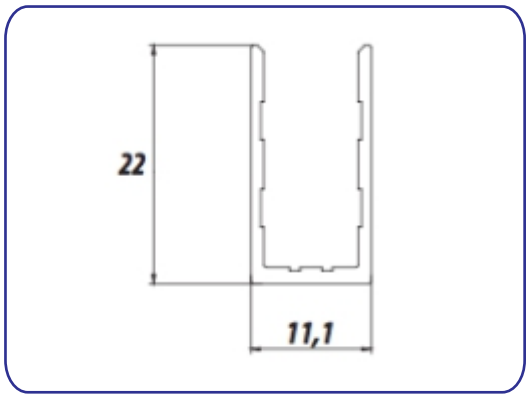

AL-66

PERFIL U JABOLÃO

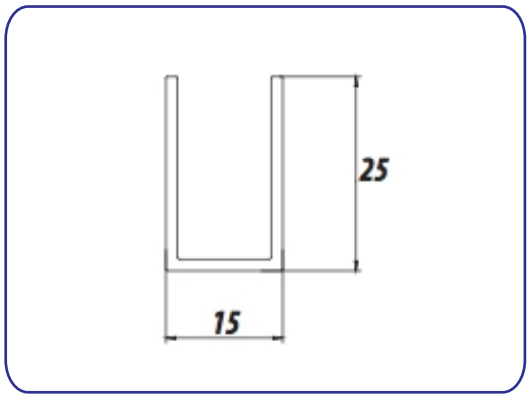

AL-10

PERFIL L 5/8

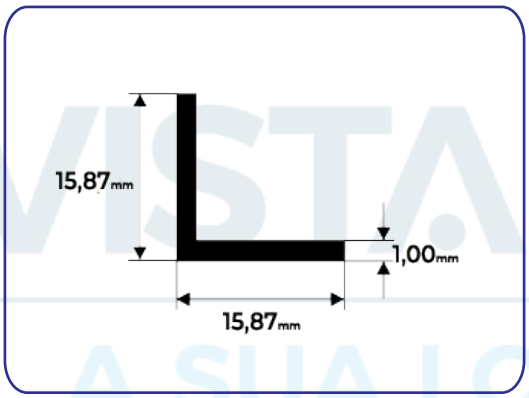

L-643

PERFIL U GIGANTE

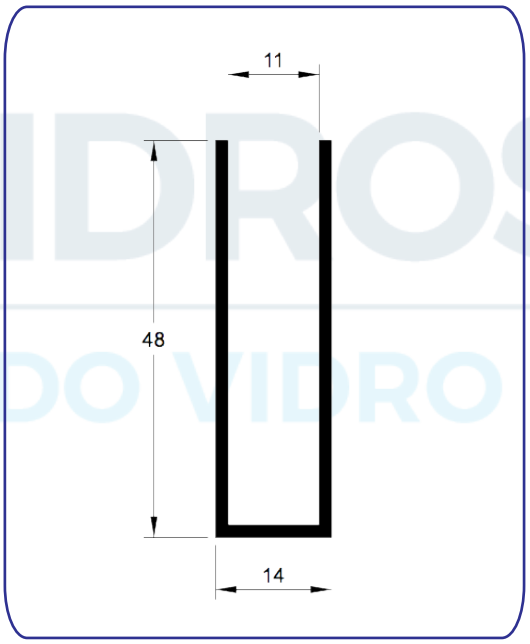

U-4814

VISTA VIDROS
A SUA LOJA DO VIDRO

PERFIL L 3/4

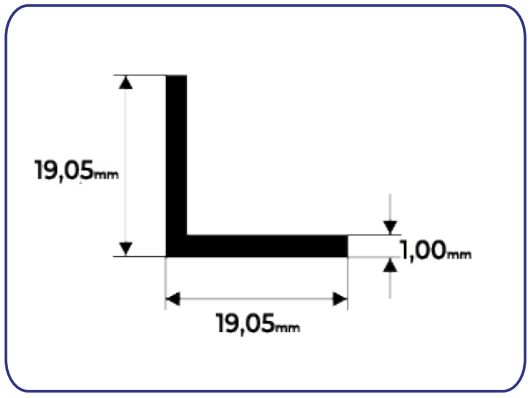

L-644

PERFIL L 1"

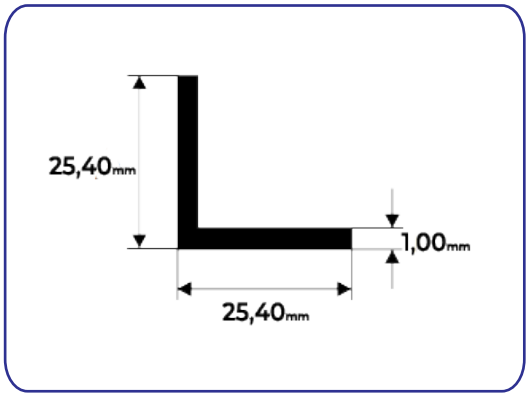

L-642

TUBO RETANGULAR 2X1

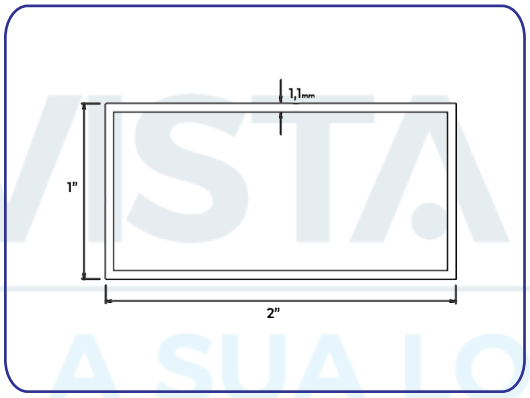

AL-TG 2X1

TUBO QUADRADO 2X2

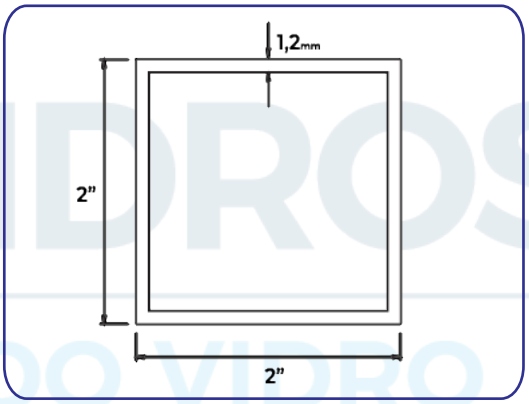

AL-TQ 2X2

VISTA VIDROS
A SUA LOJA DO VIDRO

TUBO RETANGULAR 4X2

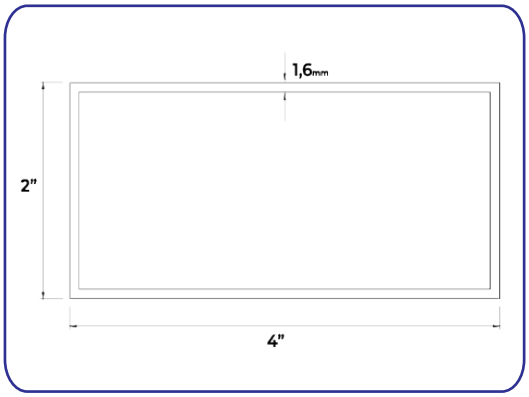

AL-TG 4X2

CADEIRINHA 8MM

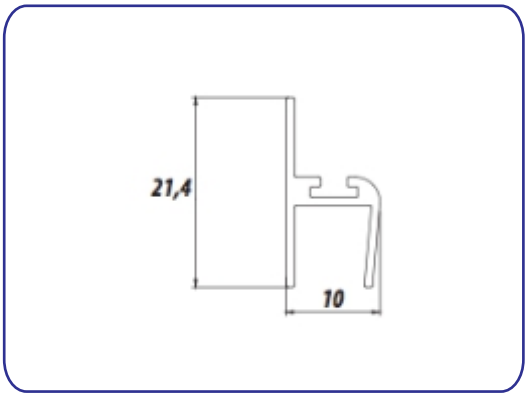

AL-63

CADEIRINHA 10MM

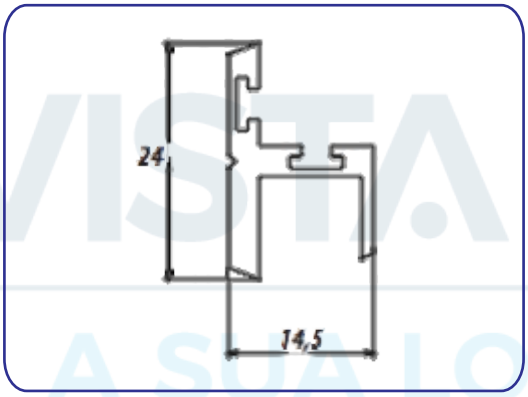

AL-17

TRILHO SUPERIOR 8MM

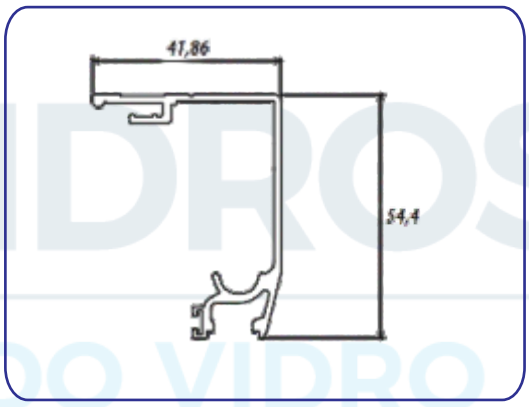

AL-49

VISTA VIDROS
A SUA LOJA DO VIDRO

CAPA 8MM

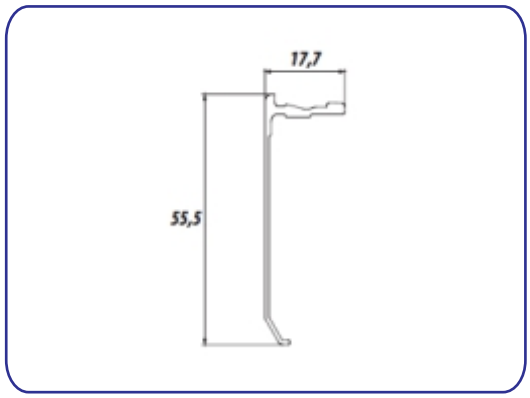

AL-02/50

TRILHO INFERIOR 8MM

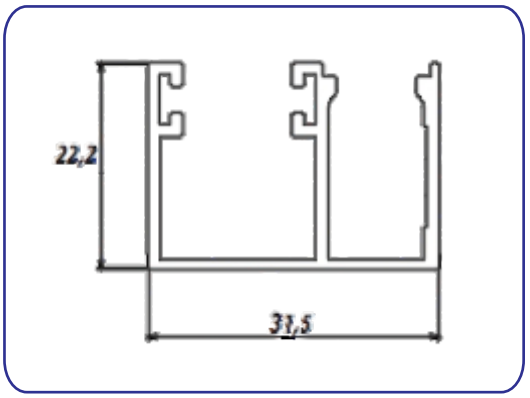

AL-75

CLICK 8MM / BOX

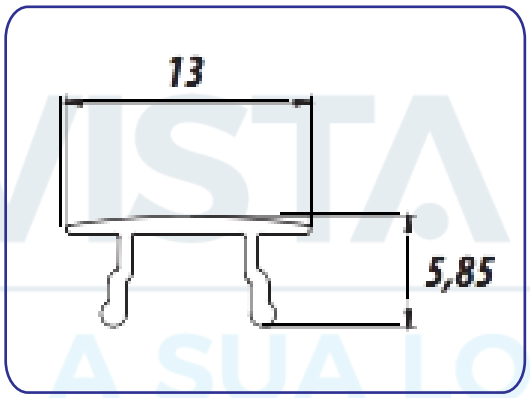

AL-65/BX07

PERFIL GUARDA CORPO PLANO

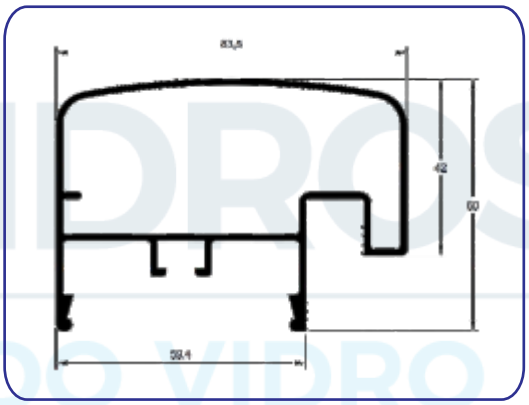

CG-083

VISTA VIDROS
A SUA LOJA DO VIDRO

TRANSPASSE 8MM

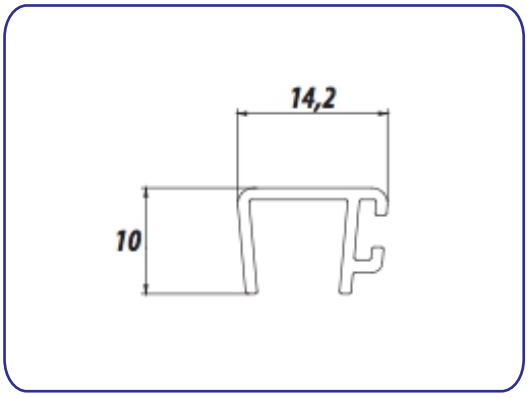

AL-15

TRANSPASSE 10MM

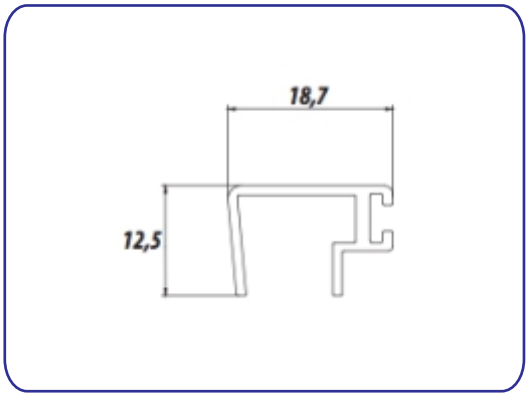

AL-14

CLICK GUARDA CORPO

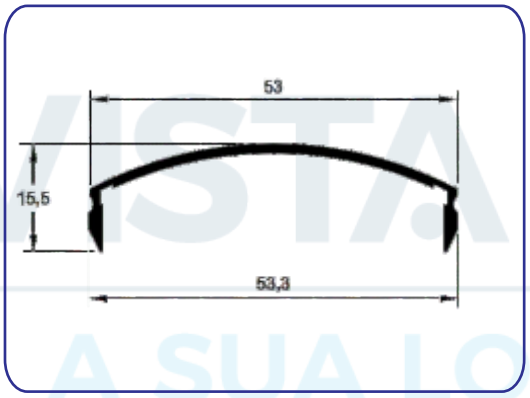

CG-074

TUBO RETANGULAR GUARDA CORPO

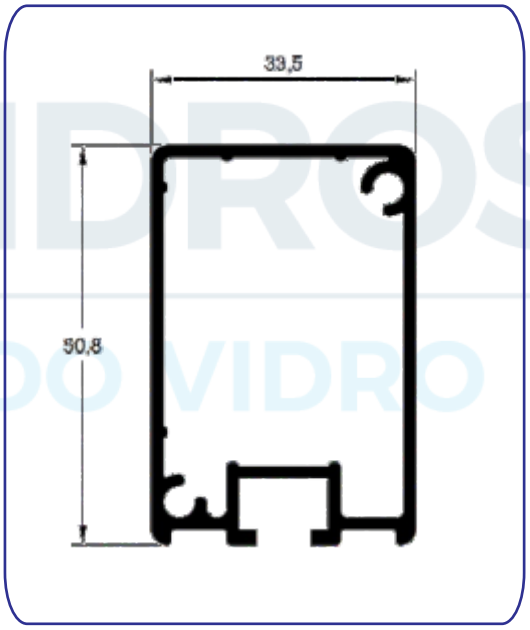

CG-077

VISTA VIDROS
A SUA LOJA DO VIDRO

PERFIL J GUARDA CORPO

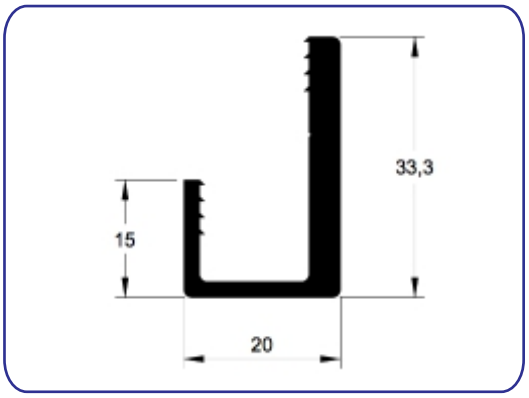

CG-075

PERFIL U PORTA

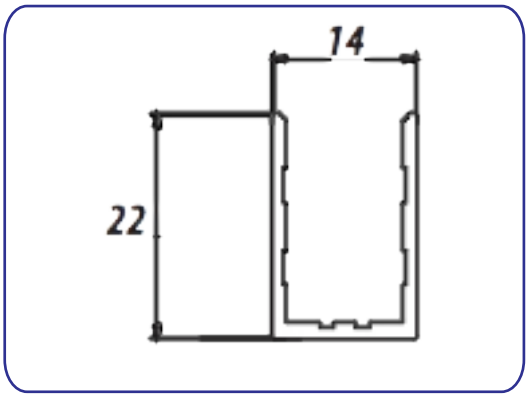

AL-67

TUBO Ø2"

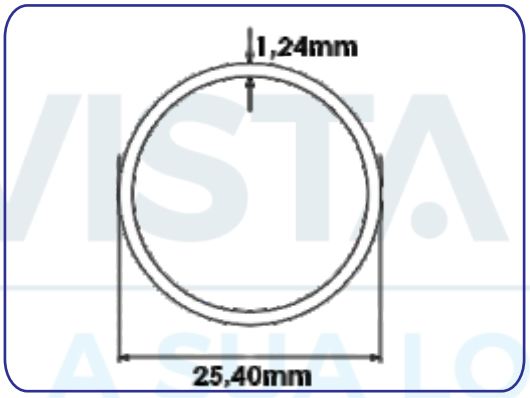

AL TB 2" X1,45

TUBO Ø1"

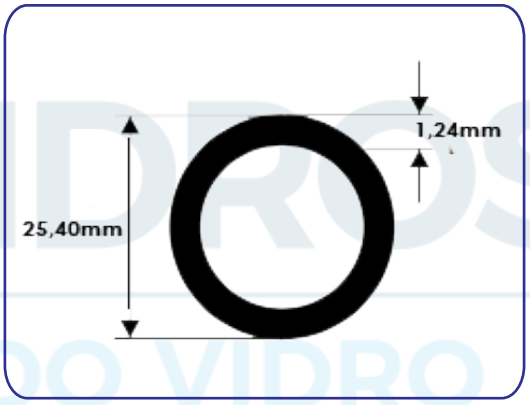

TUB-045

VISTA VIDROS
A SUA LOJA DO VIDRO

TUBO Ø5/8"

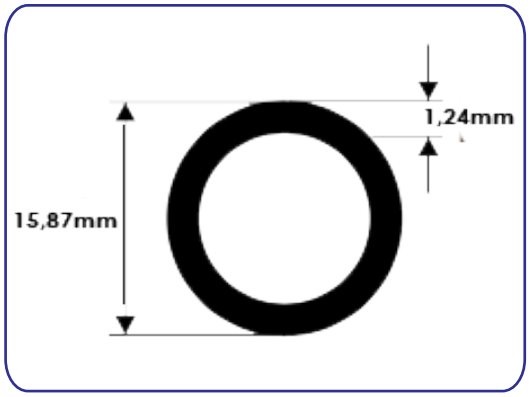

TUB-018

CAPA BOX

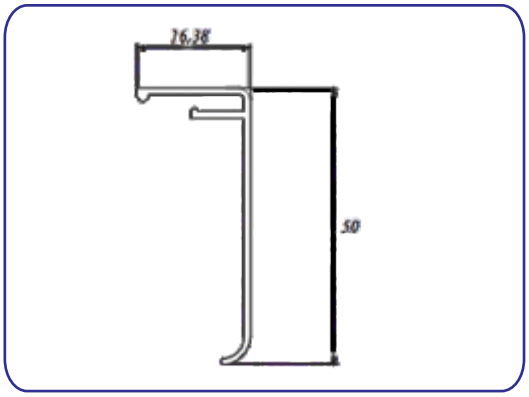

AL-BX 02

TRILHO SUPERIOR BOX

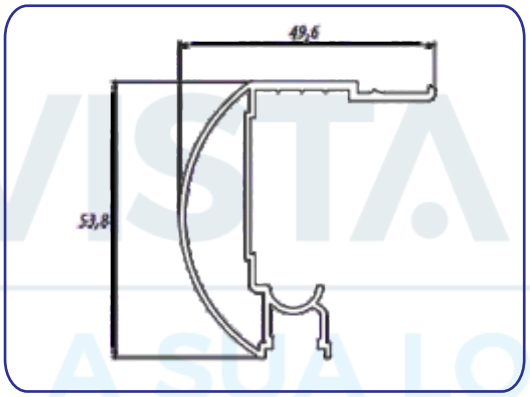

AL-BX 01

TRILHO INFERIOR BOX

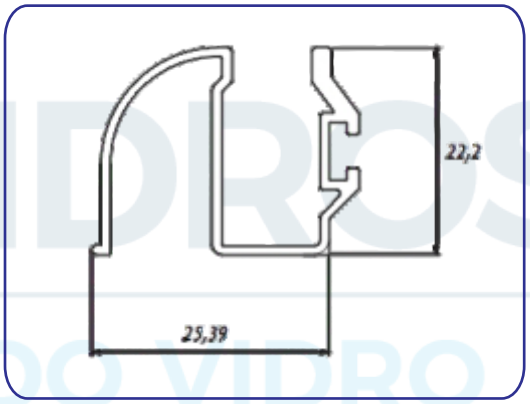

AL-BX 03

VISTA VIDROS
A SUA LOJA DO VIDRO

CADEIRINHA CANTO BOX

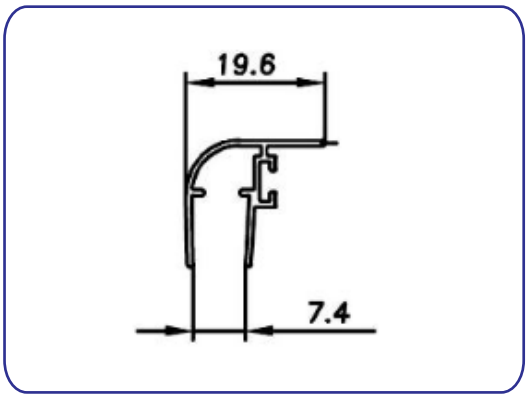

AL-BX 04

TRILHO INFERIOR SIMPLES

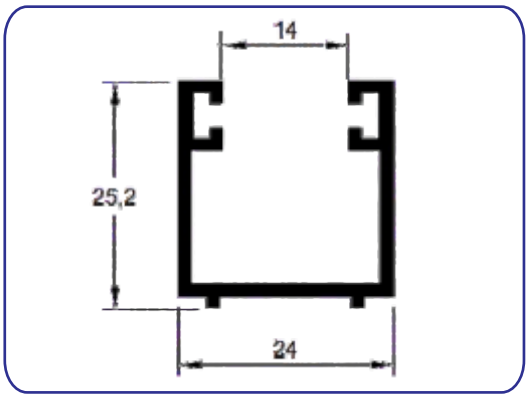

U-1108

TRILHO STANLEY

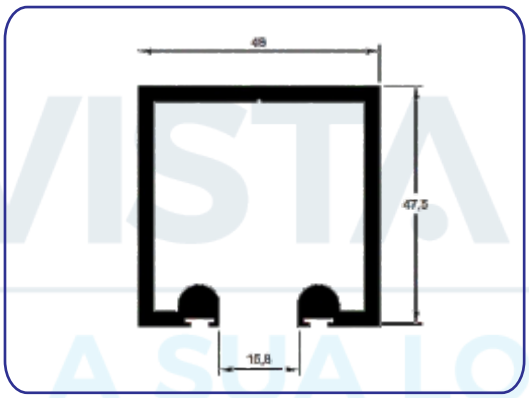

U-4848

TRILHO INFERIOR DUPLO

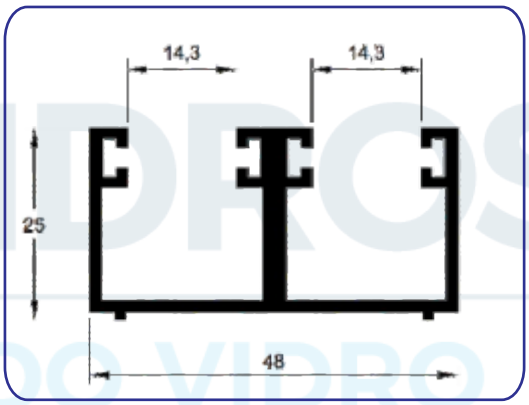

E-725

VISTA VIDROS
A SUA LOJA DO VIDRO

BAGUETE CLICADO

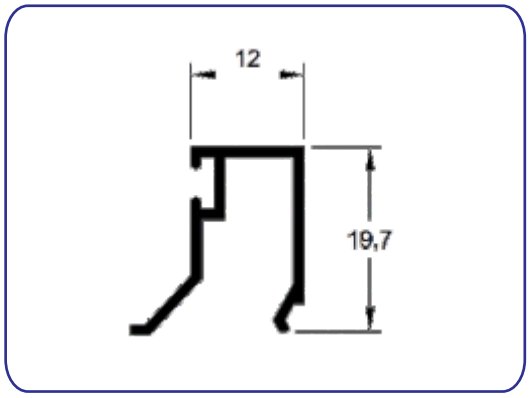

BG-1000

CANTONEIRA CLICADA

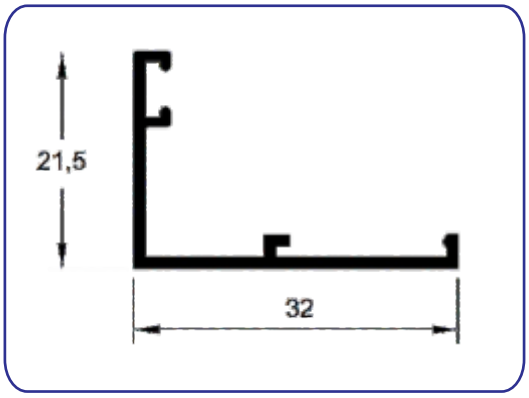

L-1000

TRAVESSA TELA MOSQUITEIRA

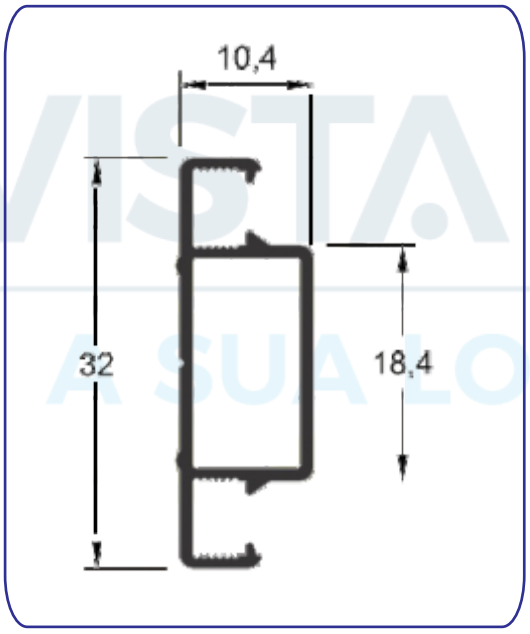

TM-1858

PERFIL TELA MOSQUITEIRA

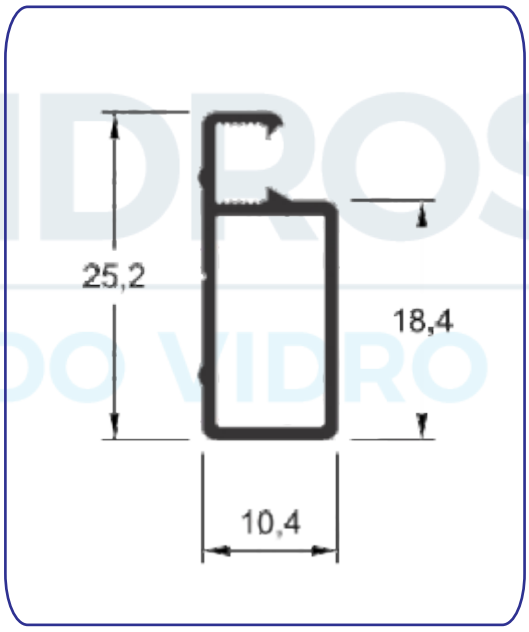

TM-1712

VISTA VIDROS
A SUA LOJA DO VIDRO

CANTONEIRA VITRINE

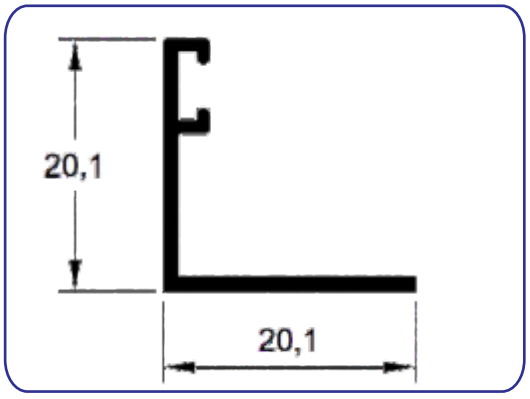

BX-2900

TRILHO SUPERIOR VITRINE

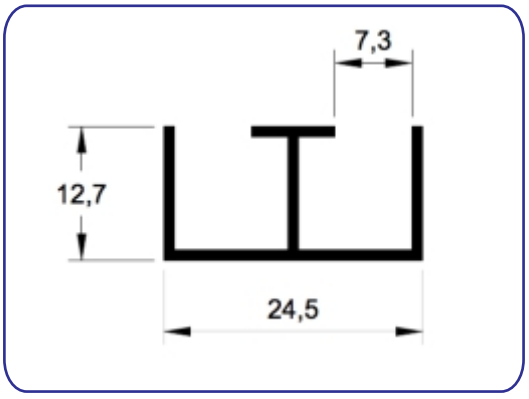

VIT-24

TRILHO INFERIOR VITRINE

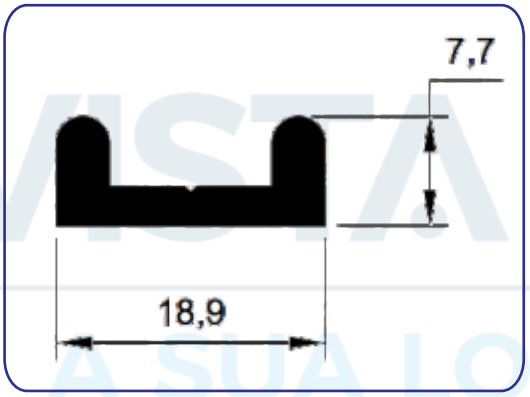

VIT-26

PERFIL 'H' VITRINE

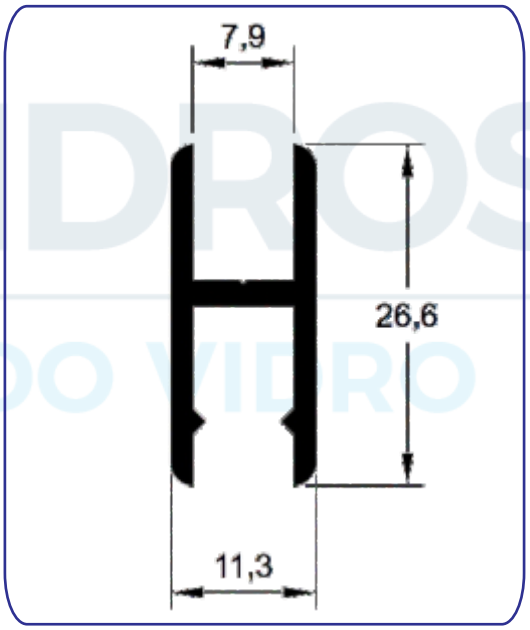

VIT-23

VISTA VIDROS
A SUA LOJA DO VIDRO

BORRACHA PARA PERGOLADO



GUA030

BORRACHA PARA VIDRO 8MM



GUA039

BORRACHA PARA VIDRO 10MM



GUA038

BORRACHA EXTRA GROSSA



GUA000

VIDRA VIDROS
A SUA LOJA DO VIDRO

CORDÃO MACIÇO TELA MOSQUITEIRA



GUA050

CORDÃO OCO TELA MOSQUITEIRA



GUA051

ESPUMA ADESIVA 11X6

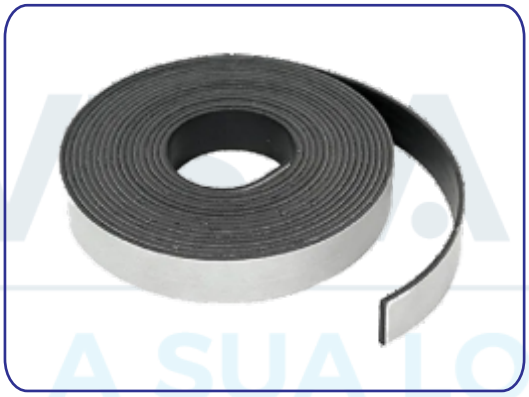

ESPU-11X6

ESPUMA ADESIVA 32X3



ESPU-32X3

VIDRA VIDROS
A SUA LOJA DO VIDRO

CUNHA DE REGULAGEM 5CM



CUNHA

TAPA FURO 3/8



TF3/8

CANOPLA 50X35 CG077

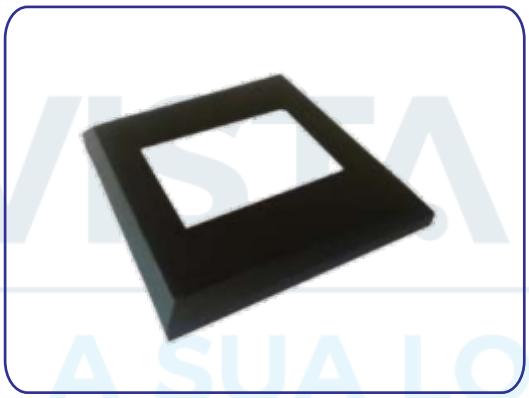

CAN-077

TAMPA CG143



TAM-CG143

VISTA VIDROS
A SUA LOJA DO VIDRO

TAMPA CG083



TAM-CG083

PONTALETE CG077 40CM

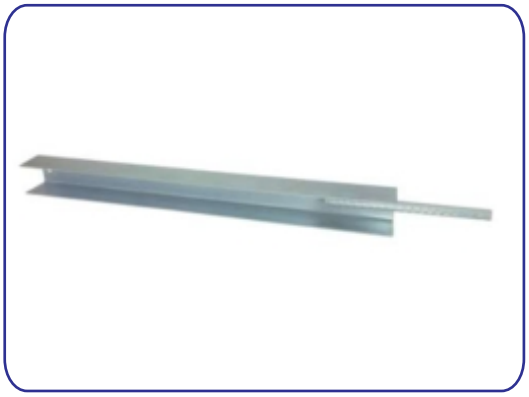

CHU859

SUPORTE DE FIXAÇÃO GRADIL PANORAMA

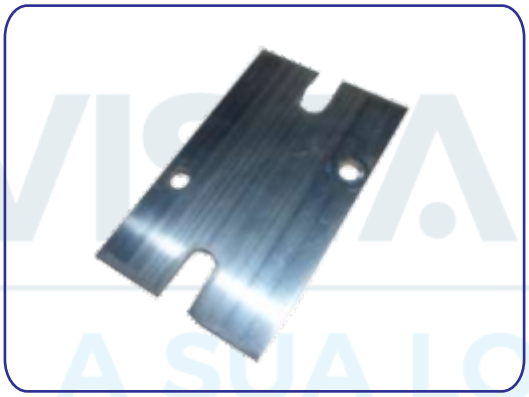

SUP-627

SUPORTE DE FIXAÇÃO VIDRO GRADIL PANORAMA

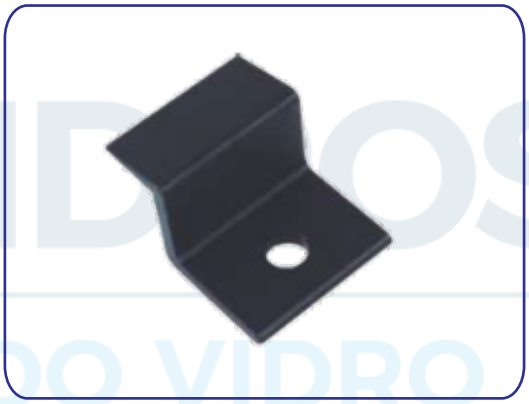

SUP-626

VISTA VIDROS
A SUA LOJA DO VIDRO

TRAVA TELA MOSQUITEIRA



2203

CANTO TELA MOSQUITEIRA

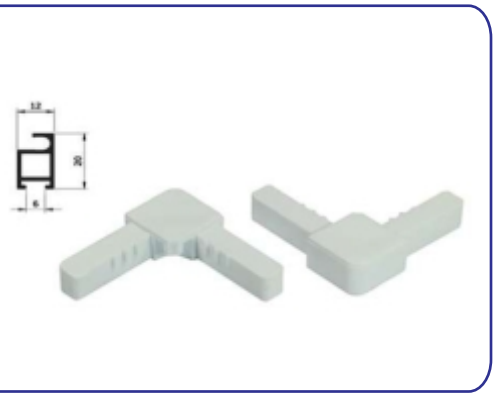

CT-TELA

JUNÇÃO TRAVESSA T TELA MOSQUITEIRA

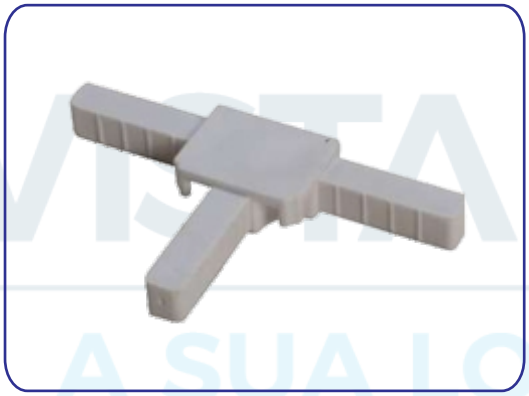

T-TELA

TELA MOSQUITEIRA CINZA UDINESE 1,20X30,00

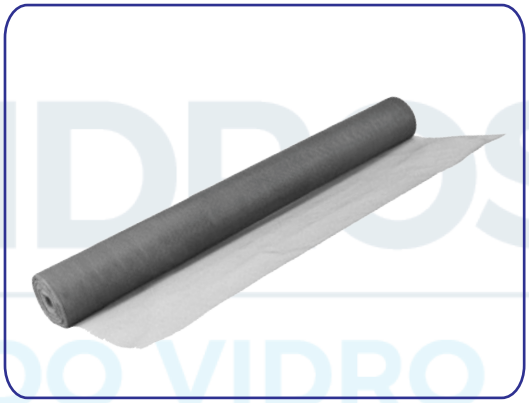

TEL12UDI-ROLO

VISTA VIDROS
A SUA LOJA DO VIDRO

TELA MOSQUITEIRA CINZA UDINESE 1,50X30,00

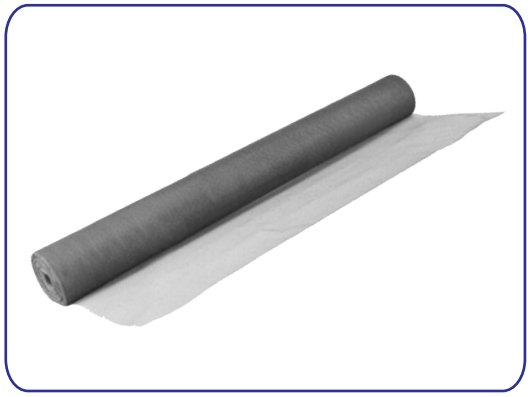

TEL15UDI-ROLO

ROLETE UDINESE TELA MOSQUITEIRA



ROLETE

RODIZIO LATÃO PARA VITRINE

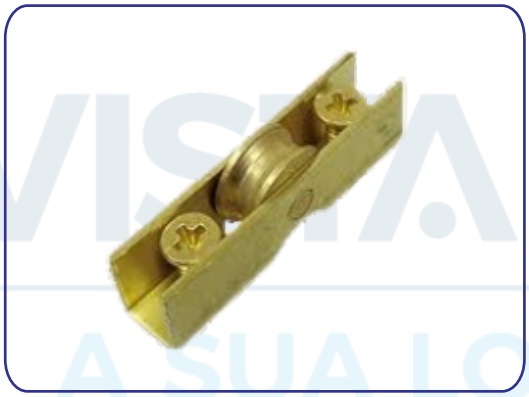

VT-LTS

RODIZIO LATÃO COM ROLAMENTO PARA VITRINE

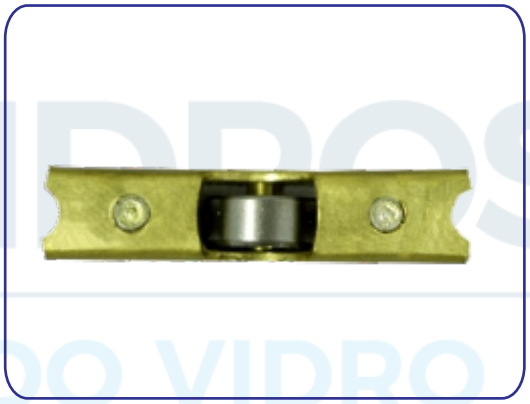

VT-LT

VISTA VIDROS
A SUA LOJA DO VIDRO

KIT ACESSÓRIOS BOX C1



ACES-C1

KIT ACESSÓRIOS BOX F1

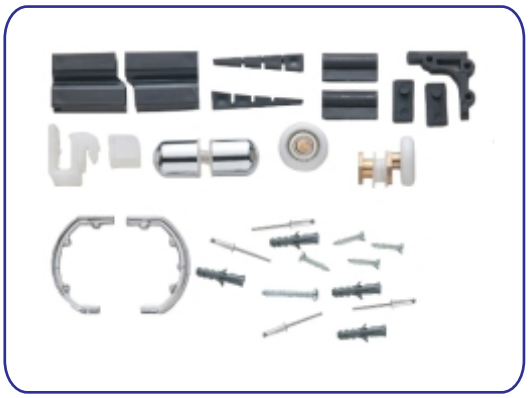

ACES-F1

KIT ACESSÓRIOS PIA



AC-PIA

KIT ACESSÓRIOS J1



AL-AC-ENG-J1

VISTA VIDROS
A SUA LOJA DO VIDRO

KIT ACESSÓRIOS J3



AL-AC-ENG-J3

ROLDANA VERSATIK



1125-VRK

ROLDANA EXCENTRICA COM ROLAMENTO



1125-E

GUIA PARA BOX

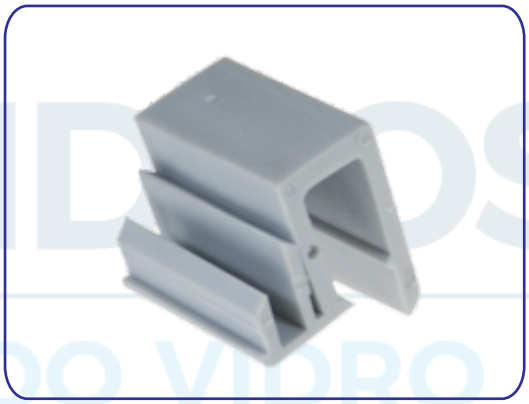

GB

VISTA VIDROS
A SUA LOJA DO VIDRO

BATEDOR PARA BOX



3747

BATEDOR SUPERIOR DIREITO



AL-002

BATENTE RETANGULAR BOX

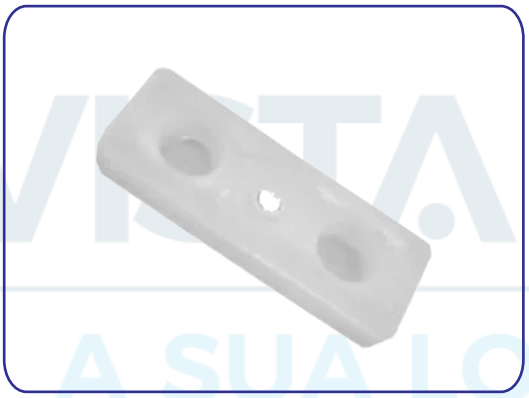

NYL-219

BATEDOR SUPERIOR ESQUERDO



AL-001

VISTA VIDROS
A SUA LOJA DO VIDRO

BATEDOR INFERIOR



AL-003

PERFIL DE VEDAÇÃO LATERAL DE SILICONE

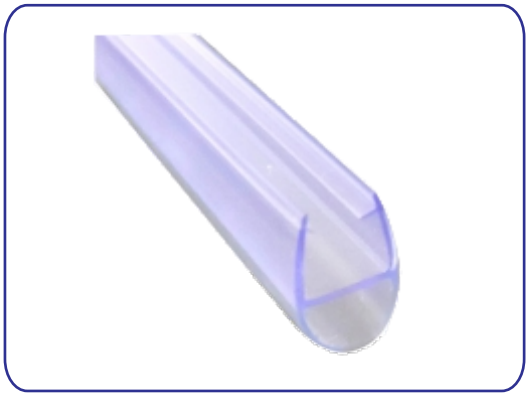

IG-PVL

PERFIL DE VEDAÇÃO INFERIOR DE SILICONE

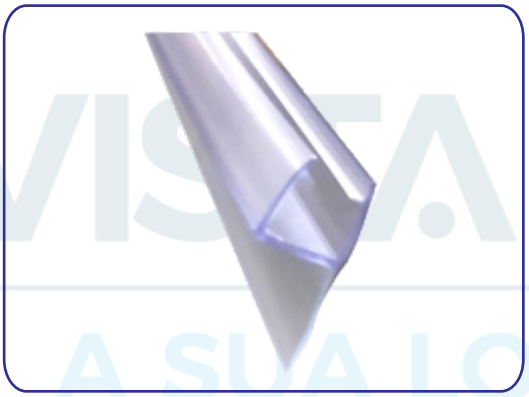

IG-PVI

PERFIL DE VEDAÇÃO CAMALEÃO

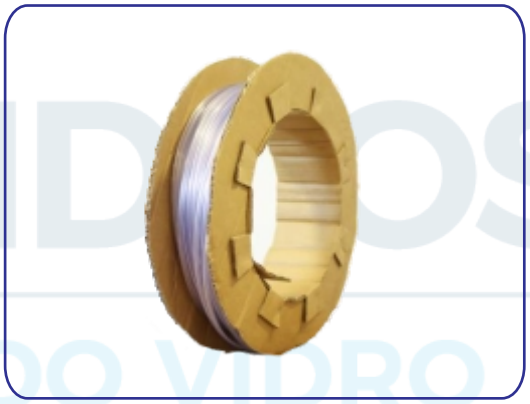

IG-PGS-R

VISTA VIDROS
A SUA LOJA DO VIDRO

FITA DUPLA FACE 3M VHB

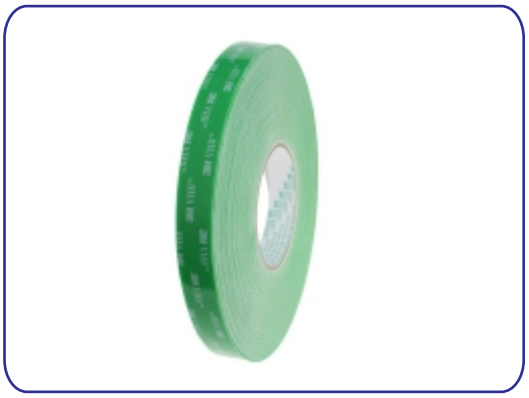

3M-19X10

ESCOVINHA ADESIVA 7X12



ESC-AD-8R

ESCOVINHA ADESIVA 7X8



ESC-AD-12R

ESCOVINHA 5X5



ESC08R

VISTA VIDROS
A SUA LOJA DO VIDRO

ESCOVINHA 5X12



ESC12R

ESCOVINHA 5X7



ESC10R

TAMPA DE NYLON TUBO 2X1

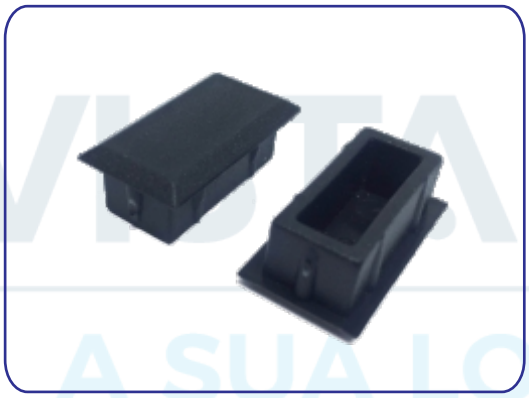

TT-2X1

TAMPA DE NYLON TUBO 2X2

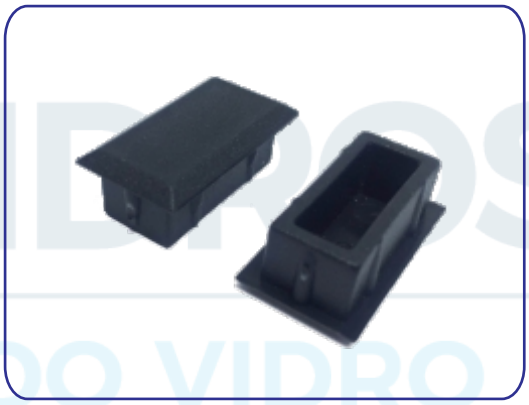

TT-2X2

VISTA VIDROS
A SUA LOJA DO VIDRO

TAMPA DE NYLON TUBO 4X2

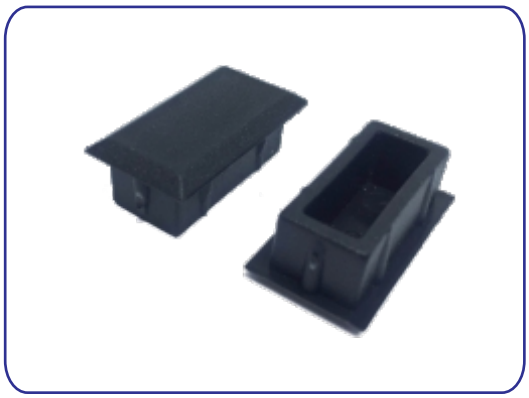

TT-4X2

VISTA VIDROS
A SUA LOJA DO VIDRO